Évier Skin 400

Eviers

Code: 4456 040

CARACTÉRISTIQUES

UNE SURFACE EN ACIER SANS SOUDURE	La bonde et le trop-plein sont moulés sur l'évier. Le produit est donc constitué d'une seule surface d'acier sans soudure, sans fente ni interstice. Un grand plus en termes d'hygiène.
CUVE PROFONDE	Des cuves qui atteignent une profondeur importante, plus de 20 cm, grâce à la technologie de production avancée, qui offrent une grande capacité et une grande commodité dans toutes les opérations de lavage.
ÉVIERS PROFONDS	Acier de 1 mm d'épaisseur. Une épaisseur importante qui garantit une résistance maximale pour les éviers qui ne connaissent pas les signes du temps.
PÉRIMÈTRE TROP COMPLET	Le trop plein est un dispositif de sécurité toujours présent sur les éviers Foster qui empêche l'eau de déborder de la cuve en cas d'oubli. La solution du vidange périmétrique améliore l'esthétique grâce à sa forme carrée et essentielle.
SYSTÈME D'ÉCONOMIE D'ESPACE	La vidange et le siphon sont conçus pour laisser le plus d'espace possible dans la zone sous l'évier, ce qui est de plus en plus utile aujourd'hui avec les systèmes de collecte des déchets.
CUVE À RAYON ÉTROIT	Des cuves aux formes carrées au design moderne et à la capacité accrue. Pour une esthétique minimaliste combinée à un maximum de commodité.
VIDANGE SPACE	Grâce à son bouchon en acier inoxydable, il donne un aspect minimal à la canalisation. Space a également une empreinte limitée et permet une utilisation optimale du compartiment sous l'évier.

DÉTAILS

Bord d'installation	A fleur | FTS
Matériau	Acier inoxydable AISI 304
Textures	Brossée Foster
Base	45 cm
Dimensions	440x440 mm
Équipement standard	Crochets de fixation, joint, vidange, trop-plein et siphon, Emballage en boîte
Trous mitigeur	Pas de trous en standard
Trou d'encastrement	Voir fiche technique
Égouttoir	Non
Largeur	44 cm
Mesure cuve	400x400mm
Numéro cuves	1 cuve
Vidange	Vidange SPACE de 3,5

Notes:

Le produit étant constitué d'une seule surface d'acier sans soudure et sans interstices, l'utilisation d'un broyeur à déchets et d'un raccord de déchets à commande automatique n'est pas autorisée.

DESSINS TECHNIQUES

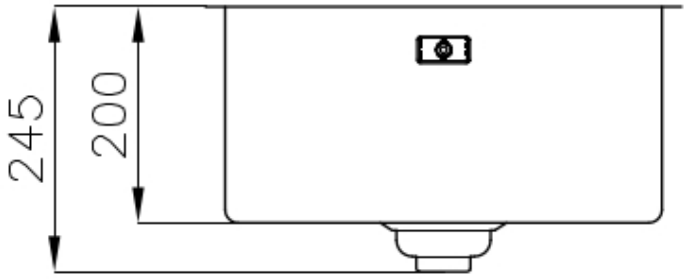

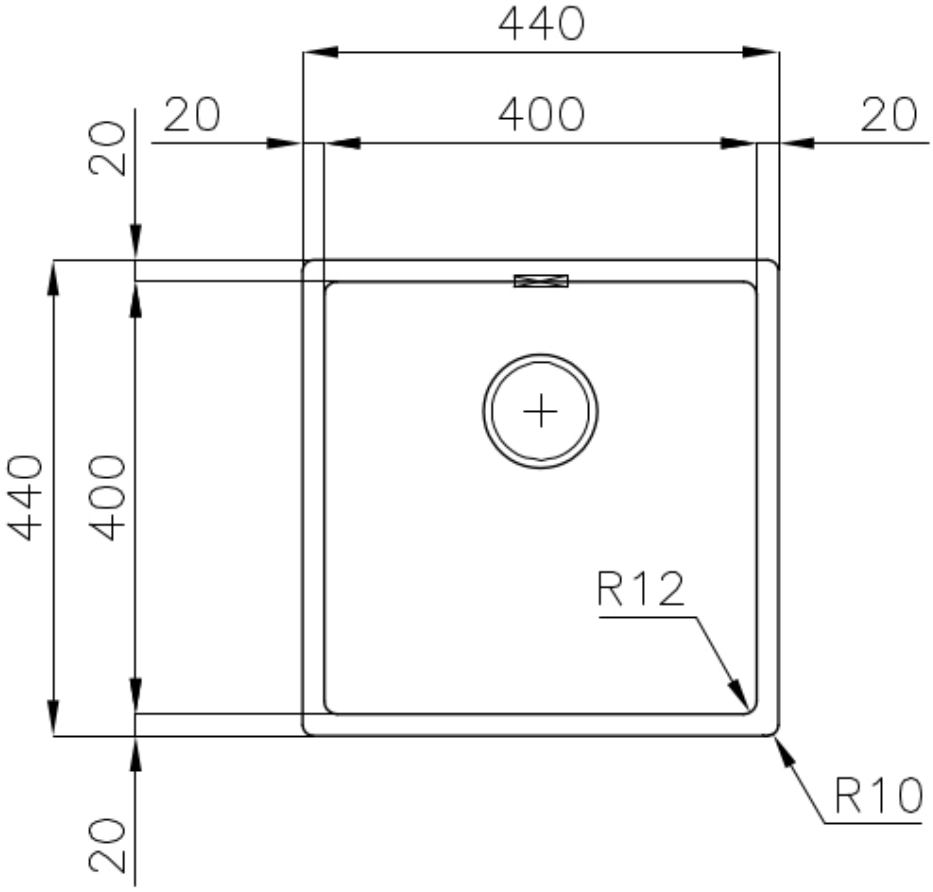

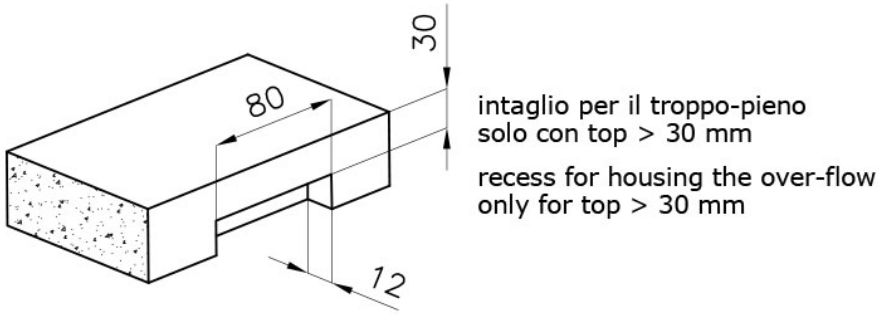
30
80
intaglio per il troppo-pieno
solo con top > 30 mm
recess for housing the over-flow
only for top > 30 mm
12

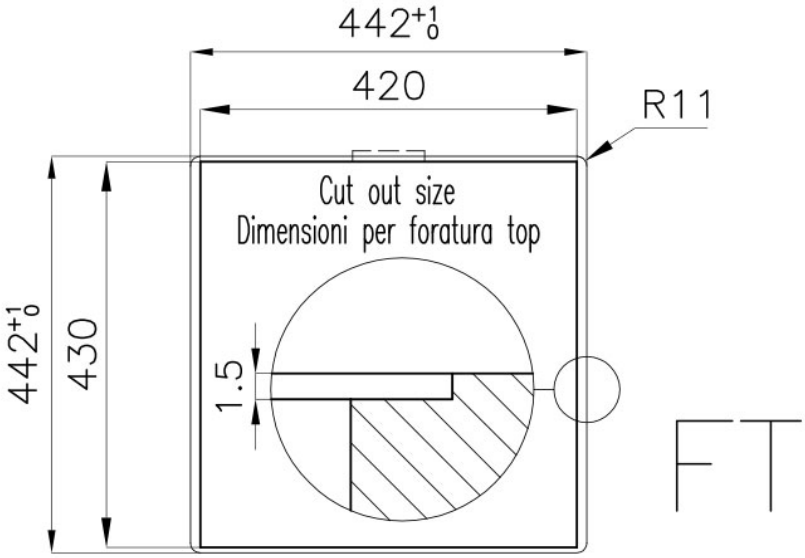
442+1 0
420
R11
Cut out size
Dimensioni per foratura top
442+1 0
430
1.5
FT

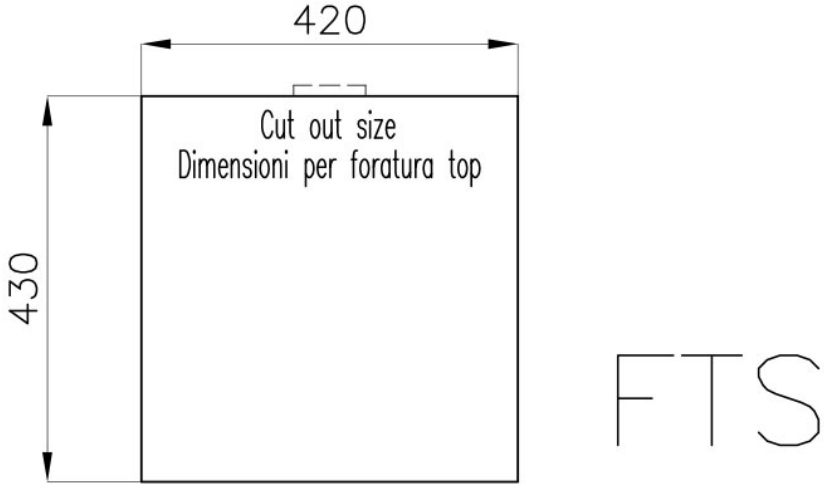
420
Cut out size
Dimensioni per foratura top
430
FTS

GALERIE

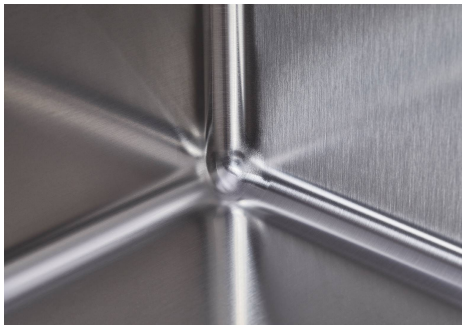

ACCESSOIRES OPTIONNELS

Planche de découpe en verre
8631 300

Planche de découpe Twin in HDPE
8644 101

Planche de découpe Twin en bois Iroko avec tamis en acier inoxydable
8644 044

Passoire en acier inoxydable
8154 000

Cuvette blanche
8153 100

Grille porte-assiettes inox
8100 154

Kit râpes avec anneau de support et cuvette

8159 101

* uniquement en combinaison avec l'accessoire 8644 101

Cuvette perforée en acier inoxydable

8151 000

* uniquement en combinaison avec l'accessoire 8644 101

Panier en acier inoxydable

8611 000

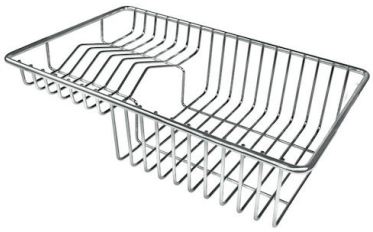

Panier à vaisselle inox

8100 303

* uniquement en combinaison avec l'accessoire 8644 101

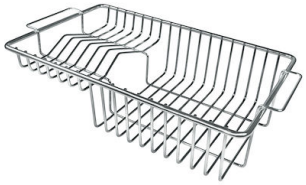

Panier à vaisselle inox

8100 201

LES APPARIEMENTS RECOMMANDÉS

Mitigeur Omega Satinée

8497 100

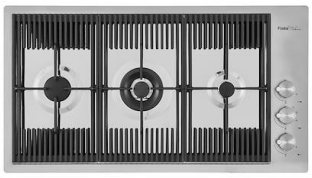

Table de cuisson Milanello

7680 000

VELA PLUS satiné

8497 120